SHARP

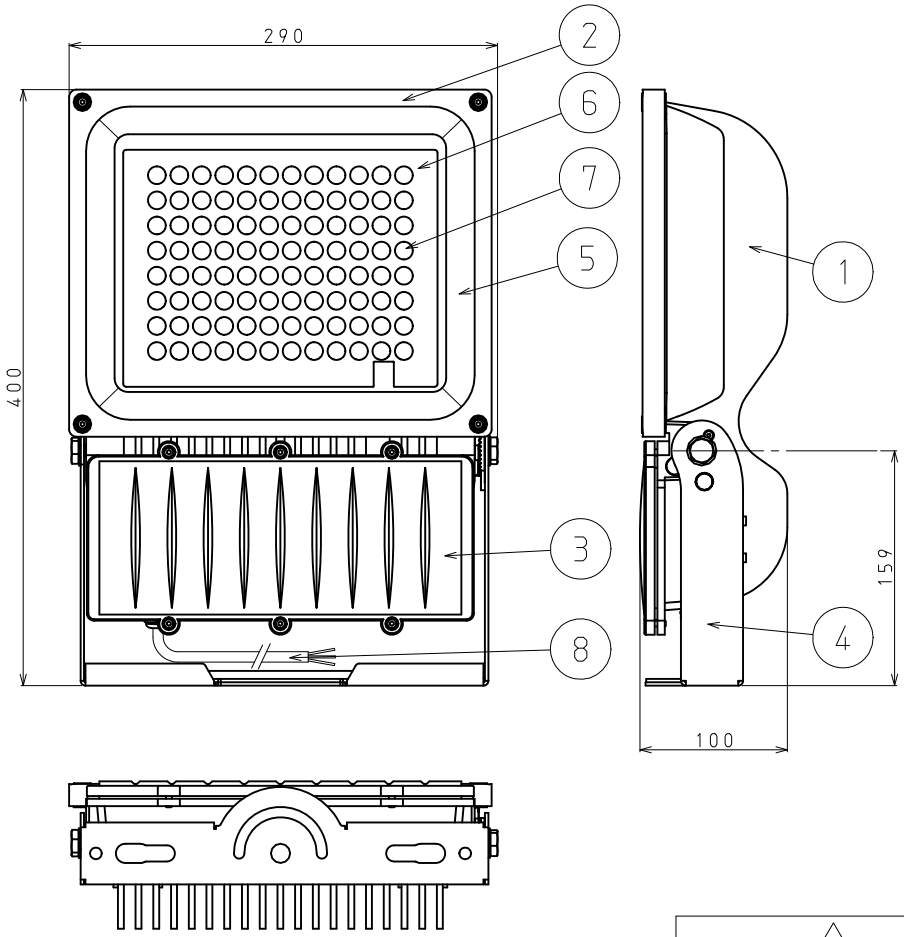

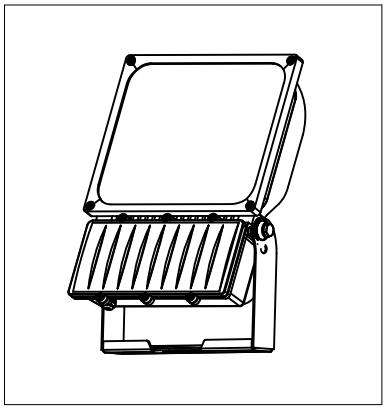

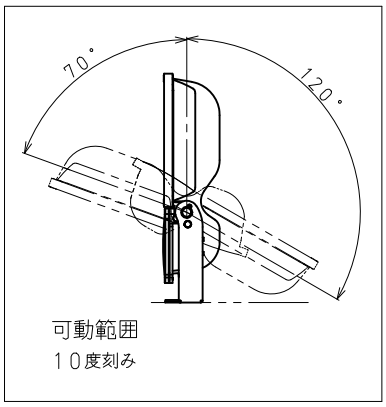

可動範囲
10度刻み

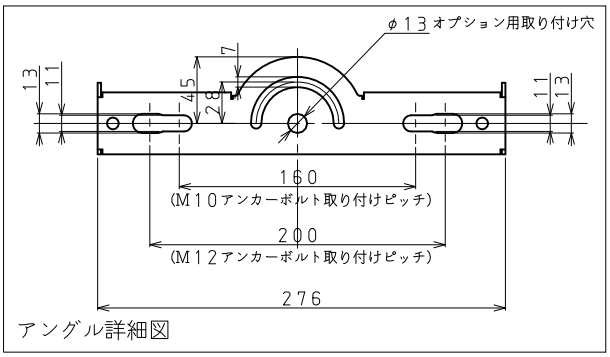

アングル詳細図

⚠ 安全に関するご注意

- この器具は一般屋外用器具です。
  粉塵が多い場所、振動が激しい場所、噴水などにより常時水のかかる場所、湿気の多い場所、長期間積雪のある場所、水中、腐食性ガスなどが発生する場所，海岸隣接地帯では使用しないでください。
- この器具の取り付けは、取扱説明書に従ってください。
  （指定以外の取り付けをおこなうと器具落下の原因となります。）
- 器具を布や紙などの可燃物で覆ったり、被せたり、燃えやすいものを近づけないでください。
- 風速60m／s以上の場所では、使用しないでください。
- 安全上、LED光源を直視することはおやめください。
- この器具は－30℃～40℃の範囲で使用するように設計しています。
  高温で使用すると火災、LED短寿命の原因となります。

※施工上の注意とご使用上の注意詳細は、取扱説明書をお読みください。
＊1　設計目標値であり，保証する値ではありません。使用条件により変化致します。

	DL-EL02N-W	DL-EL02N-B	DL-EL02L-W	DL-EL02L-B
器具光束	6300lm	5850lm	4450lm	4150lm
固有エネルギー消費効率（200V時）	103.2lm／W	95.9lm／W	72.9lm／W	68.0lm／W
相関色温度	5000K		2700K	
平均演色評価数	Ra70		Ra80	

保護等級	IP65

設計許容風速	受圧面積
60m／s	(正面) 0.103m²
	(側面) 0.034m²

項　目	特　性		
発光体	LEDモジュール		
質量	約7.0kg		
定格周波数	50／60Hz		
定格電圧	100－242V		
	100V	200V	242V
消費電力（W）	63	61	61
入力電流（A）	0.66	0.33	0.29
特記事項	・電源一体型 ・出力調整機能付き（100、80、70%）		

番号	部　品　名	員数	材質・材厚	備考
8	口出線	1	キャブタイヤケーブル 0.75mm²× 3芯	器具外寸法：約 1500mm
7	LED	96		－
6	レンズ	1	ポリカーボネート	透明
5	前面ガラス	1	強化ガラス（t4.0）	透明
4	アングル	1	ステンレス（t2.5）	塗装
3	電源カバー	1	アルミダイカスト	塗装
2	ガラスカバー	1	アルミダイカスト	塗装
1	本体	1	アルミダイカスト	塗装

製品名	LED投光器	尺度 ： no scale	承認	検印	作成
形番	DL－EL02＊－＊	作成日： 2016.2.19 図番 ：DL-EL02_S-05	森上	小久保	林田

第3角法 （JIS A－4） 単位 mm